IT

ISUZU

P 75

ALLESTIMENTI OMOLOGATI C.O.C.

TITAN equipment

Indice generale

Ribaltabile posteriore P75

- Ribaltabile posteriore P75 04
- Ribaltabile posteriore P75 con cassettone 08
- Ribaltabile posteriore P75 con gru 14

Ribaltabile trilaterale P75

- Ribaltabile trilaterale P75 06
- Ribaltabile trilaterale P75 con cassettone 11
- Ribaltabile trilaterale P75 con gru 16

Braccio scarrabile P75

- Braccio scarrabile P75 18

Indice P75

codice	descrizione	passo mm	dimensioni mm	sponde	peso kg	pagina
M 155 025 404	Ribaltabile posteriore in acciaio	3365	4200 x 2300	acciaio	1050	05
M 155 022 404	Ribaltabile trilaterale in acciaio	3365	4200 x 2300	acciaio	1100	07
M 155 022 403	Ribaltabile trilaterale in acciaio	3365	4200 x 2300	alluminio	1100	07
M 155 025 454	Ribaltabile posteriore in acciaio con cassettone h 900 mm	3365	3800 x 2300	acciaio	1190	09
M 155 025 452	Ribaltabile posteriore in acciaio con cassettone h 1200 mm	3365	3800 x 2300	acciaio	1190	10
M 155 022 554	Ribaltabile trilaterale in acciaio con cassettone h 900 mm	3365	3800 x 2300	acciaio	1240	12
M 155 022 553	Ribaltabile trilaterale in acciaio con cassettone h 900 mm	3365	3800 x 2300	alluminio	1240	12
M 155 022 552	Ribaltabile trilaterale in acciaio con cassettone h 1200 mm	3365	3800 x 2300	acciaio	1240	13
M 155 022 551	Ribaltabile trilaterale in acciaio con cassettone h 1200 mm	3365	3800 x 2300	alluminio	1240	13
M 155 025 802	Ribaltabile posteriore in acciaio con gru FASSI F50A.0.23	3365	3800 x 2300	acciaio	1920	15
M 155 023 402	Ribaltabile trilaterale in acciaio con gru FASSI F50A.0.23	3365	3800 x 2300	acciaio	1980	17
M 155 023 401	Ribaltabile trilaterale in acciaio con gru FASSI F50A.0.23	3365	3800 x 2300	alluminio	1980	17
M 155 070 052	Braccio scarrabile Guima-Palfinger T05 L=3605	3365	3500-3800		850	19
M 155 075 008	Cassa scarrabile per 5 ton su P75		3800 x 2200	acciaio	772	20

Ribaltabile posteriore

P 75

<

>

Ribaltabile posteriore in acciaio

Codice del modello	Sponde	Peso	Dimensioni Esterne
M 155 025 404	Acciaio	1050 kg	4200x2300

Sponde laterali in acciaio verniciato h 500 mm (apertura solo sopra)

Lamiera forata riparo cabina in acciaio verniciato bianco con cavalletta portapali

Ribaltabile posteriore in acciaio trattato in cataforesi e verniciato a polvere (colori: grigio RAL 7016 e sponde bianco), controtelaio in acciaio, pianale in acciaio sp. 3,5 mm, sponda posteriore in acciaio verniciato h 500 mm con apertura automatica, montanti posteriori amovibili, ganci tendifune, 4 verricelli, cavalletta portapali posteriore estraibile, impianto idraulico con P.T.O. al cambio, parafanghi termoplastica, cassetto attrezzi verniciato, cilindro telescopico cromato, luci e tabelle secondo normative, nastro catarifrangente, barre paracicli omologate “Pommier”, estintore 2 KGS a polvere.

Ribaltabile trilaterale

P 75

Ribaltabile trilaterale in acciaio

Codice del modello	Sponde	Peso	Dimensioni Esterne
M 155 022 404	Acciaio	1100 kg	4200x2300
M 155 022 403	Alluminio	1100 kg	4200x2300

Sponde laterali in acciaio verniciato h 500 mm (apertura sotto/sopra)

Lamiera forata riparo cabina in acciaio verniciato bianco con cavalletta portapali

Ribaltabile trilaterale in acciaio trattato in cataforesi e verniciato a polvere (colori: grigio RAL 7016 e sponde bianco), controtelaio in acciaio, pianale in acciaio sp. 3,5 mm, sponda posteriore in acciaio verniciato h 500 mm con apertura automatica, piantoni posteriori con maniglie di apertura integrate, ganci tendifune, 4 verricelli, cavalletta portapali posteriore estraibile, impianto idraulico con P.T.O. al cambio, parafanghi termoplastica, cassetto attrezzi verniciato, cilindro telescopico cromato, luci e tabelle secondo normative, nastro catarifrangente, barre paracicli omologate “Pommier”, estintore 2 KGS a polvere.

Ribaltabile posteriore con cassettone

P 75

Ribaltabile posteriore in acciaio con cassettone h 900 mm

Codice del modello	Sponde	Peso	Dimensioni Esterne
M 155 025 454	Acciaio	1190 kg	3800x2300

Sponde laterali in acciaio verniciato h 500 mm (apertura solo sopra)

Lamiera forata riparo cabina in acciaio verniciato bianco con cavalletta portapali

Ribaltabile posteriore in acciaio trattato in cataforesi e verniciato a polvere (colori: grigio RAL 7016 e sponde bianco), controtelaio in acciaio, pianale in acciaio sp. 3,5 mm, sponda posteriore in acciaio verniciato h 500 mm con apertura automatica, montanti posteriori amovibili, ganci tendifune, 4 verricelli, cavalletta portapali posteriore estraibile, impianto idraulico con P.T.O. al cambio, parafanghi termoplastica, cassetto attrezzi verniciato, cilindro telescopico cromato, luci e tabelle secondo normative, nastro catarifrangente, barre paracicli omologate "Pommier", estintore 2 KGS a polvere.

Fornitura e montaggio di cassettone retrocabina dimensioni esterne 700x900x2150 mm in acciaio sp. 2 mm, verniciato colore bianco ISUZU con polveri epossidiche, tappeto interno, cerniere alluminio, porta ripiano a metà altezza, doppia apertura, chiusure euroinox.

Ribaltabile posteriore in acciaio con cassettone h 1200 mm

Codice del modello	Sponde	Peso	Dimensioni Esterne
M 155 025 452	Acciaio	1190 kg	3800x2300

Sponde laterali in acciaio verniciato h 500 mm (apertura solo sopra)

Lamiera forata riparo cabina in acciaio verniciato bianco con cavalletta portapali

Ribaltabile posteriore in acciaio trattato in cataforesi e verniciato a polvere (colori: grigio RAL 7016 e sponde bianco), controtelaio in acciaio, pianale in acciaio sp. 3,5 mm, sponda posteriore in acciaio verniciato h 500 mm con apertura automatica, montanti posteriori amovibili, ganci tendifune, 4 verricelli, cavalletta portapali posteriore estraibile, impianto idraulico con P.T.O. al cambio, parafanghi termoplastica, cassetto attrezzi verniciato, cilindro telescopico cromato, luci e tabelle secondo normative, nastro catarifrangente, barre paracicli omologate "Pommier", estintore 2 KGS a polvere.

Fornitura e montaggio di cassettone retrocabina dimensioni esterne 700x1200x2150 mm in acciaio sp. 2 mm, verniciato colore bianco ISUZU con polveri epossidiche, tappeto interno, cerniere alluminio, porta ripiano a metà altezza, doppia apertura, chiusure euroinox.

Ribaltabile trilaterale con cassettone

P 75

Euro VI
PASSO 3365 mm

P75

Ribaltabile trilaterale in acciaio con cassettone h 900 mm

Codice del modello	Sponde	Peso	Dimensioni Esterne
M 155 022 554	Acciaio	1240 kg	3800x2300
M 155 022 553	Alluminio	1240 kg	3800x2300

Sponde laterali in acciaio verniciato h 500 mm (apertura sotto/sopra), lamiera forata riparo cabina in acciaio verniciato bianco con cavalletta portapali, ribaltabile trilaterale in acciaio trattato in cataforesi e verniciato a polvere (colori: grigio RAL 7016 e sponde bianco), controtelaio in acciaio, pianale in acciaio sp. 3,5 mm, sponda posteriore in acciaio verniciato h 500 mm con apertura automatica, piantoni posteriori con maniglie di apertura integrate, ganci tendifune, 4 verricelli, cavalletta portapali posteriore estraibile, impianto idraulico con P.T.O. al cambio, parafanghi termoplastica, cassetto attrezzi verniciato, cilindro telescopico cromato, luci e tabelle secondo normative, nastro catarifrangente, barre paracicli omologate "Pommier", estintore 2 KGS a polvere.

Fornitura e montaggio di cassettone retrocabina dimensioni esterne 700x900x2150 mm in acciaio sp. 2 mm, verniciato colore bianco ISUZU con polveri epossidiche, tappeto interno, cerniere alluminio, porta ripiano a metà altezza, doppia apertura, chiusure euroinox.

Euro VI
PASSO 3365 mm

P75

Ribaltabile trilaterale in acciaio con cassettone h 1200 mm

Codice del modello	Sponde	Peso	Dimensioni Esterne
M 155 022 552	Acciaio	1240 kg	3800x2300
M 155 022 551	Alluminio	1240 kg	3800x2300

Sponde laterali in acciaio verniciato H. 500 mm (apertura sotto/sopra), lamiera forata riparo cabina in acciaio verniciato bianco con cavalletta portapali, ribaltabile trilaterale in acciaio trattato in cataforesi e verniciato a polvere (colori: grigio RAL 7016 e sponde bianco), controtelaio in acciaio, pianale in acciaio sp. 3,5 mm, sponda posteriore in acciaio verniciato h 500 mm con apertura automatica, piantoni posteriori con maniglie di apertura integrate, ganci tendifune, 4 verricelli, cavalletta portapali posteriore estraibile, impianto idraulico con P.T.O. al cambio, parafanghi termoplastica, cassetto attrezzi verniciato, cilindro telescopico cromato, luci e tabelle secondo normative, nastro catarifrangente, barre paracicli omologate “Pommier”, estintore 2 KGS a polvere.

Fornitura e montaggio di cassettone retrocabina dimensioni esterne 700x1200x2150 mm in acciaio sp. 2 mm, verniciato colore bianco ISUZU con polveri epossidiche, tappeto interno, cerniere alluminio, porta ripiano a metà altezza, doppia apertura, chiusure euroinox.

Ribaltabile posteriore con gru

P 75

Euro VI
PASSO 3365 mm

P75

F50A.0.23 (3 ext.)

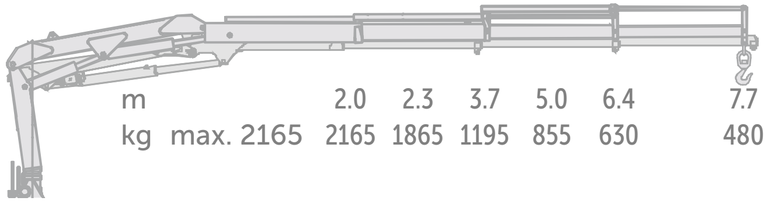

m		2.0	2.3	3.7	5.0	6.4	7.7
kg	max. 2165	2165	1865	1195	855	630	480

Ribaltabile posteriore in acciaio con gru FASSI F50A.0.23

Codice del modello	Sponde	Peso	Dimensioni Esterne
M 155 025 802	Acciaio	1920 kg	3800x2300

Sponde laterali in acciaio verniciato h 500 mm (apertura solo sopra)

Lamiera forata riparo cabina in acciaio verniciato bianco con cavalletta portapali

Ribaltabile posteriore in acciaio trattato in cataforesi e verniciato a polvere (colori: grigio RAL 7016 e sponde bianco), controtelaio in acciaio, pianale in acciaio sp. 3,5 mm, sponda posteriore in acciaio verniciato h 500 mm con apertura automatica, ganci tendifune, 4 verricelli, montanti posteriori amovibili, cavalletta portapali posteriore estraibile, impianto idraulico con P.T.O. al cambio, parafanghi termoplastica, cassetto attrezzi verniciato, cilindro telescopico cromato, luci e tabelle secondo normative, nastro catarifrangente, barre paracicli omologate "Pommier", estintore 2 KGS a polvere.

Fornitura e montaggio di gru FASSI F50A.0.23 a 3 estensioni idrauliche

Ribaltabile trilaterale con gru

P 75

F50A.0.23 (3 ext.)

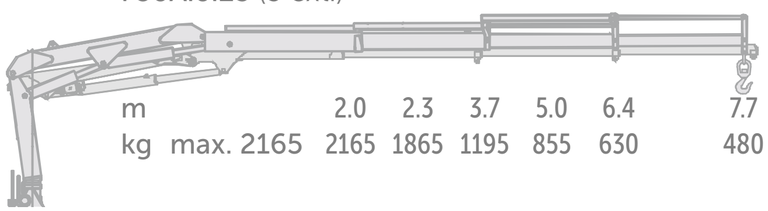

m		2.0	2.3	3.7	5.0	6.4	7.7
kg	max. 2165	2165	1865	1195	855	630	480

Ribaltabile trilaterale in acciaio con gru FASSI F50A.0.23

Codice del modello	Sponde	Peso	Dimensioni Esterne
M 155 023 402	Acciaio	1980 kg	3800x2300
M 155 023 401	Alluminio	1980 kg	3800x2300

Sponde laterali in acciaio verniciato h 500 mm (apertura sotto/sopra)

Lamiera forata riparo cabina in acciaio verniciato bianco e cavalletta portapali

Ribaltabile trilaterale in acciaio trattato in cataforesi e verniciato a polvere (colori: grigio RAL 7016 e sponde bianco), controtelaio in acciaio, pianale in acciaio sp. 3,5 mm, sponda posteriore in acciaio verniciato h 500 mm con apertura automatica, piantoni posteriori con maniglie di apertura integrate, ganci tendifune, 4 verricelli, cavalletta portapali posteriore estraibile, impianto idraulico con P.T.O. al cambio, parafanghi termoplastica, cassetto attrezzi verniciato, cilindro telescopico cromato, luci e tabelle secondo normative, nastro catarifrangente, barre paracicli omologate "Pommier", estintore 2 KGS a polvere.

Fornitura e montaggio di gru FASSI F50A.0.23 a 3 estensioni idrauliche

Braccio scarrabile

P 75

<

>

Braccio scarrabile Guima-Palfinger T05

Codice del modello	Peso
M 155 070 052	850 kg

Lunghezza impianto = 3605 mm

Larghezza traverse = 1060 mm

Altezza gancio = 920 mm

LUNGHEZZA CASSA (esclusa trave aggancio) = min 3500 mm - max 3800 mm

ACCESSORI INCLUSI:
Serbatoio, comandi in cabina, parafanghi termoplastica, pompa idraulica, P.T.O., faro orientabile di lavoro, dispositivi sonori di sicurezza, luci e tabelle secondo normative, certificato di conformità CE, cassetto attrezzi verniciato, barre paracicli omologate "Pommier", nastro catarifrangente, estintore 2 KGS a polvere.

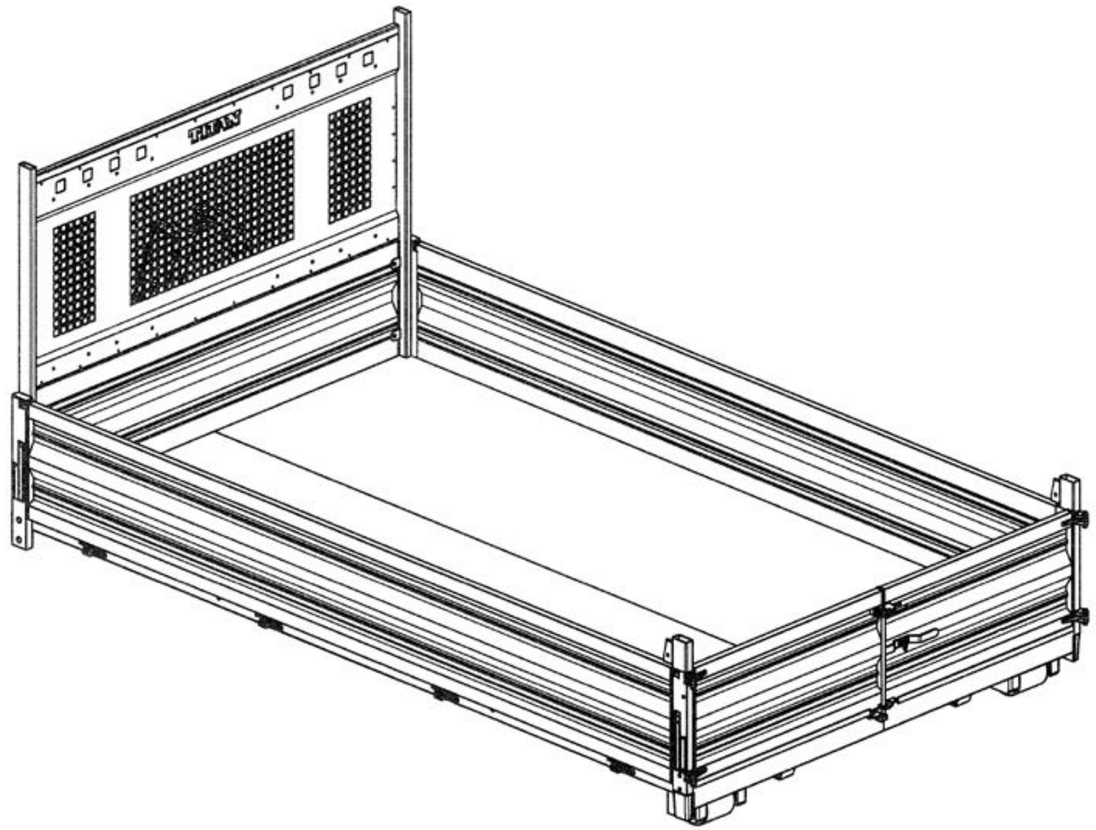

Cassa scarrabile

Codice del modello	Sponde	Peso	Dimensioni Esterne
M 155 075 008	Acciaio	772	3800x2200*

*esclusa trave di aggancio (160 mm)

Pianale acciaio FE510 sp. 3,5 mm, sponda anteriore in acciaio H. 500 mm, sponde lateriali in acciaio H. 500 mm, sponda posteriore in acciaio a 2 battenti H. 500 mm, culla IPN 160 per Guima T05 (L=3605 mm), larghezza travi 1060 mm, altezza aggancio 920 mm, trattamento cataforesi e verniciatura a polvere colore Bianco RAL 9016 opaco.

CONDIZIONI DI GARANZIA

La garanzia ha validità 12 mesi. Tutte le riparazioni devono essere SEMPRE autorizzate previamente da noi.
Non saranno riconosciute riparazioni in garanzia in caso di manomissione dell'allestimento.

- Tutte le domande di garanzia devono avvenire mediante richiesta scritta per e-mail a: service@titanequipment.it e devono essere accompagnate da copia del libretto, materiale fotografico e dal preventivo di riparazione.

A **I reclami relativi ai componenti idraulici (centraline, prese di forza, cilindri) devono seguire la seguente procedura:**

- Acquisto del pezzo da sostituire c/o il nostro magazzino ricambi.
- Inoltro c/o nostra sede del pezzo sostituito accompagnato da relativo coupon informativo che verrà successivamente inviato al nostro fornitore.
- Accettazione o meno della garanzia da parte del fornitore.
- Applicazione al cliente delle medesime modalità definite dal fornitore di conseguenza, tutti i danni causati dal non rispetto di quanto indicato nel manuale di utilizzo e manutenzione, non verranno presi in carico da Officine Mirandola.

B **Per Gru e Scarrabili:**
Vogliate contattare direttamente il centro autorizzato Fassi e Palfinger più vicino a voi.

Il presente catalogo annulla e sostituisce tutti i precedenti.
È valido dal 26/04/2019 salvo errori o omissioni.
Vogliate inviare le vostre richieste a:
info@titanequipment.it
Tel. +39 0442 328111.

Le foto in questo catalogo sono puramente illustrative. FOTO NON CONTRATTUALI.

* ***Verificare i costi di trasporto con l'ufficio amministrativo Midi Europe.***

Ed. IT 02/2019 - Valido a partire dal 26/04/2019

TITAN equipment

Via Europa, 12 - 37050 San Pietro di Morubio (VR) - ITALY
T. +39 0442 328 111 - F. +39 0442 328804 - info@titanequipment.it - www.titanequipment.it